KARLSTAD 230

220-240V 50-60Hz | IP 55 | E27

Karlstad 230XX0011
29.10.2020 v.11.3
www.unilight.com.pl

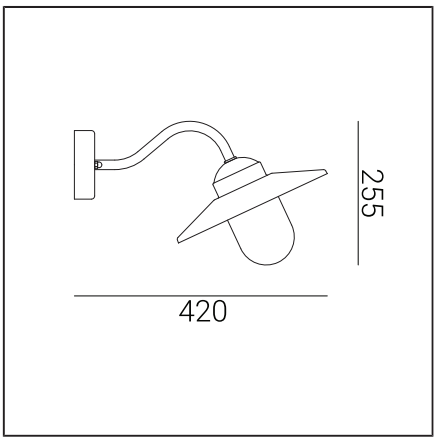

Typ Oprawy

Rodzaj oprawy	Oprawa ścienna.
Bryła fotometryczna	Światło odkryte.
Charakterystyka oprawy	Oprawa typu kinkiet o skandynawskim wzornictwie. Możliwość zamontowania na narożnikach obiektów architektury.

Informacje o oprawie

Materiały	Stal cynkowana ogniowo. Miedź naturalna. Stal malowana proszkowo. Klosz-poliwęglan przeźroczysty, stabilizowany UV. Dławnica EPDM.
Sposób montażu	Mocowanie oprawy: za pomocą dołączonej puszki montażowej.
Przyłącze	Zaciski podłączeniowe: max 2x2,5mm², możliwość podłączenia oprawy w pętle max 2x1,5mm². Przewód w oponie okrągłej o średnicy ø7...10,5mm.
Typ źródła światła	Lampa E27
Waga oprawy netto	1,47kg
Wymiary pudełka [cm]	41x29,5x23,5

Dane techniczne

Lampa E27	QA55 / LED A55..60
Moc źródła światła	MAX 57W / LED 9W
EEI źródła światła	A+ D
Ta znamionowa otoczenia	+25°C

Możliwość zamówienia oprawy wraz z lampą LED E27
typu Philips Master LEDbulb 806lm/8,5W/2700K (ściemnialna).

Akcesoria sprzedawane oddzielnie

153GA0009	Narożnik montażowy cynk ogniowy.
153XX0009	Narożnik montażowy malowany.
159XX0009	Dystans montażowy oprawy.
46999021	Lampa LED E27

Polecane źródła światła

Osram LED Parathom Classic E27	Philips Master LEDbulb / Ledbulb Classic E27

Części zamienne

06240000	Klosz.

Pliki do pobrania

Instrukcja montażu

Tabela indeksów

Indeks	Kolor	RAL
230WH0011	BIAŁY	9003
230GA0011	CYNK OGNIOWY	-
230BL0011	CZARNY	9005
230CO0011	MIEDŹ	-

Al. Krakowska 44
05-090 Janki
Poland
(+48) 512 087 287
office@unilight.com.pl

TÜVRheinland CERTIFIED
Management System ISO 9001:2015 IATF 16949:2016
www.tuv.com ID 9108651873
PCC Cert CERTYFIKAT ISO 14001
RoHS 2011/65/UE

Przed rozpoczęciem montażu, należy zapoznać się z instrukcją dołączoną do oprawy.
Ze względu na dynamiczny rozwój technologii oświetleniowej, dodatkowych informacji udzielamy na życzenie klienta.
Informacje zalecanych źródeł światła na podstawie danych producentów z 2016 roku. Nie odpowiadamy za kompletność i ważność oferty, dlatego odsyłamy do obowiązujących informacji technicznych producentów źródeł światła.
Kondensacja, która może występować w oprawach, jest zjawiskiem naturalnym i nie wpływa na pogorszenie jakości oprawy.